AXA BIKE SECURITY

AXA Juno E6-12V
Brake light 50/80 mm

Content packaging - Inhoud verpakking - Fourniture - Lieferumfang

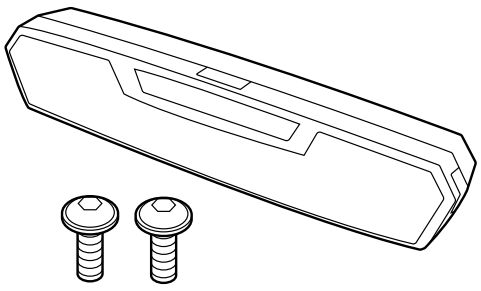

Self tapping screws
(NL) Zelftappende schroeven.
(F) Vis autotaraudeuses.
(D) Selbstschneidende Schraubenm.

Connection – Aansluiting – Connexion - Anschluss

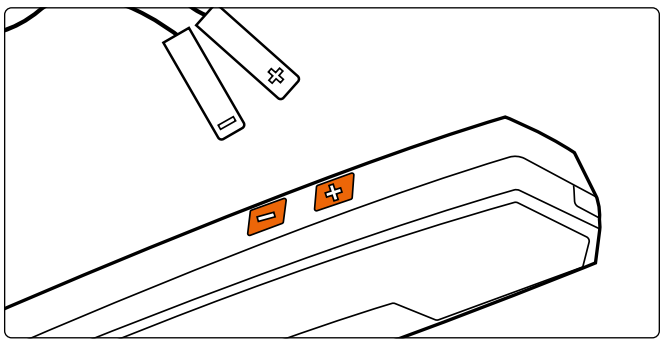

Mounting – Montage – Montage - Montage

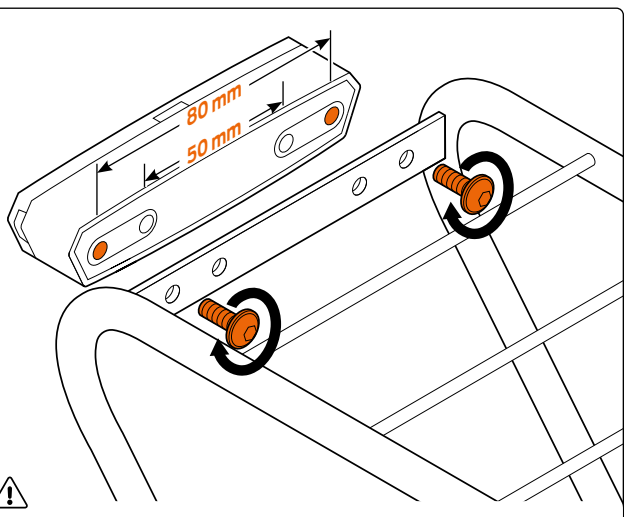

Use a Torx screwdriver to attach the light to the carrier at the required mounting distance (either 50 mm or 80 mm) with the provided self-tapping screws. The maximum tightening torque is 1.5 Nm.

(NL) Gebruik een Torx-schroevendraaier om het licht op de drager te bevestigen op de vereiste montageafstand (50 mm of 80 mm) met de meegeleverde zelftappende schroeven. De maximale aandraaikracht is 1,5 Nm.
(F) Utilisez un tournevis Torx pour fixer la lumière au support à la distance de montage requise (50 mm ou 80 mm) avec les vis autotaraudeuses fournies. Le couple de serrage maximal est de 1,5 Nm.
(D) Verwenden Sie einen Torx-Schraubendreher, um das Licht mit den mitgelieferten selbstschneidenden Schrauben am Träger in der erforderlichen Montageentfernung (entweder 50 mm oder 80 mm) zu befestigen. Das maximale Anzugsmoment beträgt 1,5 Nm.

AXA Juno-E6-12 V 50/80mm 9185809SKC

Safety information - Veiligheidsinformatie - Informations de sécurité - Sicherheitshinweise

Read the operating manual and safety information carefully before use. Never open the product. Operating temperature: -10 ºC to + 50 ºC. Technical changes are reserved.

(NL) Lees de bedieningshandleiding en veiligheidsinformatie zorgvuldig door voordat je het gebruikt. Open het product nooit. Bedieningstemperatuur: -10 ˚C tot +50 ˚C. Technische wijzigingen voorbehouden.
(FR) Lisez attentivement le manuel d'utilisation et les informations de sécurité avant utilisation. Ne jamais ouvrir le produit. Température de fonctionnement : -10˚C à +50˚C. Modifications techniques réservées.
(DE) Lesen Sie vor der Verwendung sorgfältig das Bedienungshandbuch und die Sicherheitshinweise. Das Product keinesfalls öffnen. Betriebstemperatur: -10˚C to + 50˚C. Technische Änderungen vorbehalten.

Cleaning instructions - Reinigingsinstructies - Instructions de nettoyage - Reinigungshinweise

Abrasive items or solvent-based cleaning agents can corrode the plastic and lead to damage of the product.

(NL) Schurende voorwerpen of op oplosmiddelen gebaseerde reinigingsmiddelen kunnen het plastic aantasten en leiden tot schade aan het product.
(FR) Les objets abrasifs ou les produits de nettoyage à base de solvants peuvent corroder le plastique et endommager le produit.
(DE) Scharfe oder lösungsmittelhaltige Reinigungsmittel können den Kunststoff angreifen und zur Beschädigung des Produktes führen.

Warranty - Garantie - Garantie - Garantie

Damage which is caused by improper use (dropping the light, immersion in water) shall be excluded from the warranty. The warranty shall expire if the light is opened. If there is a malfunction, contact a local retailer.

(NL) Schade door oneigenlijk gebruik, (zoals vallen van de lamp, onderdompelen in het water), is van de garantie uit gesloten. De garantie vervalt tevens, wanneer de lamp geopend wordt. Bij een storing, neem contact op met een lokale winkelier.
(FR) Les dommages dus à une utilisation impropre (chute de la lampe, immersion dans de l'eau) ne sont pas couverts par la garantie. Le droit à la garantie expire si la lampe est ouverte. En cas de dysfonctionnement, contactez un détaillant local.
(DE) Schäden, die durch unsachgemäßen Gebrauch (Fallenlassen der Lampe, Eintauchen in Wasser) verursacht werden, sind von der Garantie ausgeschlossen. Der Garantieanspruch verfällt, wenn die Lampe geöffnet wird. Wenn es zu einer Störung kommt, kontaktieren Sie einen lokalen Händler

Disposal - Afvoer - Élimination - Entsorgung

This product must not be disposed of with household waste. You can dispose it, free of charge, at a local municipality drop-off, at a collection point or local retailer. There, this product can be recycled in an environmentally friendly manner by disassembling the product in a professional manner. For safety reasons do not try to do this yourself.

(NL) Dit product mag niet met het huishoudelijk afval worden weggegooid. Je kunt het kosteloos afvoeren bij een lokale gemeentelijke inzamelplaats, een verzamelpunt of lokale winkelier. Daar kan dit product op een milieuvriendelijke manier worden gerecycled door het op een professionele manier te demonteren. Probeer dit om veiligheidsredenen niet zelf te doen.
(FR) Ce produit ne doit pas être jeté avec les déchets ménagers. Vous pouvez le jeter gratuitement dans un point de collecte de la municipalité locale, un point de collecte ou chez un détaillant local. Là-bas, ce produit peut être recyclé de manière écologique en le démontant de manière professionnelle. Pour des raisons de sécurité, ne tentez pas de le faire vous-même.
(DE) Dieses Produkt darf nicht über den Hausmüll entsorgt werden. Sie können es kostenlos bei einer örtlichen Gemeindeabgabestelle, einem Sammelpunkt oder einem örtlichen Händler entsorgen. Dort kann dieses Produkt umweltfreundlich recycelt werden, indem es fachgerecht demontiert wird. Aus Sicherheitsgründen versuchen Sie dies nicht selbst zu tun.

Information StVZO - Informatie StVZO - Information StVZO - Hinweise StVZO

The AXA Juno E6-12V 50/80 mm is fully approved for road use in Germany as lighting for bicycles with pedal assistance and a 6-12V DC power supply (StVZO). Juno E6-12V 50/80 mm K1749. The tail light is switched on and off together with the e-bike system. If an LED fails, the lighting function of the tail light is compromised and must be replaced immediately. Use is only permitted on bicycles with pedal assistance that have their own control unit (battery charge level indicator) and an automatic motor shutdown to prevent deep discharge of the battery. For bicycles with electric pedal assistance, the lighting system can be powered by coupling it to the energy storage for the drive, provided that after discharge-related shutdown of the support drive, an uninterrupted power supply to the lighting system is guaranteed for at least two hours and/or the drive motor can be temporarily used as a generator to continue supplying power to the lighting system. The rear light must be securely mounted on the luggage carrier. Lighting equipment on the bicycle must not be obscured. The bicycle tail light must be installed so that the top of the rear light is parallel to the road surface. During braking, a brief signal is triggered, and the rear light shines brighter. The emergency brake light function ensures that the bicycle's rear light shines brighter and automatically blinks during a sudden, strong braking action to clearly warn following traffic. The emergency brake light function is automatically activated by detecting a sudden, strong deceleration. The brake light and emergency light functions are activated via sensor technology, eliminating the need for a connection to the brake lever.

(NL) De AXA Juno E6-12V 50/80 mm is volledig goedgekeurd voor gebruik op de openbare weg in Duitsland als verlichting voor fietsen met trapondersteuning en een 6-12V DC stroomvoorziening (StVZO).

Juno E6-12V 50/80 mm K1749. Het achterlicht wordt samen met het e-bike systeem in- en uitgeschakeld. Als een LED uitvalt, wordt de verlichtingsfunctie van het achterlicht aangetast en moet deze onmiddellijk worden vervangen. Gebruik is alleen toegestaan op fietsen met trapondersteuning die beschikken over een eigen bedieningsunit (indicator voor batterijlaadniveau) en een automatische motoruitschakeling om diepe ontlading van de batterij te voorkomen.Voor fietsen met elektrische trapondersteuning kan het verlichtingssysteem worden gevoed door koppeling aan de accu voor de aandrijving, mits na uitschakeling van de ondersteunings-aandrijving door ontlading een ononderbroken stroomvoorziening van het verlichtingssysteem gedurende ten minste twee uur wordt gegarandeerd en/of de aandrijfmotor tijdelijk kan worden gebruikt als generator om het verlichtingssysteem van energie te blijven voorzien. Het achterlicht moet stevig op de bagagedrager worden gemonteerd. Verlichtingsapparatuur op de fiets mag niet worden verduisterd. Het achterlicht van de fiets moet zo worden geïnstalleerd dat de bovenkant van het achterlicht parallel is aan het wegoppervlak. Tijdens het remmen wordt een kort signaal geactiveerd en licht het achterlicht feller op.De noodremlichtfunctie zorgt ervoor dat het achterlicht van de fiets feller schijnt en automatisch knippert tijdens een plotselinge, sterke remactie om achterliggend verkeer duidelijk te waarschuwen. De noodremlichtfunctie wordt automatisch geactiveerd door het detecteren van een plotselinge, sterke vertraging. De functies van het remlicht en het noodlicht worden geactiveerd via sensortechnologie, waardoor een verbinding met de remhendel niet nodig is.

(FR) L'AXA Juno E6-12V 50/80 mm est entièrement homologué pour une utilisation sur route en Allemagne en tant qu'éclairage pour vélos avec assistance au pédalage et une alimentation électrique en courant continu de 6-12V (StVZO). Juno E6-12V 50/80 mm K1749. Le feu arrière s'allume et s'éteint en même temps que le système de vélo électrique. Si une LED tombe en panne, la fonction d'éclairage du feu arrière est compromise et doit être remplacée immédiatement. L'utilisation est uniquement autorisée sur les vélos avec assistance au pédalage qui disposent d'une unité de contrôle propre (indicateur de niveau de charge de la batterie) et d'une coupure automatique du moteur pour éviter une décharge profonde de la batterie. Pour les vélos avec assistance électrique au pédalage, le système d'éclairage peut être alimenté en le couplant à la batterie de l'assistance, à condition qu'après une coupure liée à la décharge de l'assistance, une alimentation électrique ininterrompue du système d'éclairage soit garantie pendant au moins deux heures et/ou que le moteur d'assistance puisse être temporairement utilisé comme générateur pour continuer à alimenter le système d'éclairage. Le feu arrière doit être solidement fixé au porte-bagages. Les équipements d'éclairage sur le vélo ne doivent pas être obstrués. Le feu arrière du vélo doit être installé de manière à ce que le dessus du feu soit parallèle à la surface de la route. Lors du freinage, un signal bref est déclenché et le feu arrière brille plus intensément. La fonction de feu de freinage d'urgence garantit que le feu arrière du vélo brille plus intensément et clignote automatiquement lors d'un freinage soudain et puissant afin d'avertir clairement le trafic suivant. La fonction de feu de freinage d'urgence est activée automatiquement par la détection d'une décélération soudaine et importante. Les fonctions du feu de freinage et du feu de détresse sont activées via une technologie de capteur, ce qui élimine le besoin de les connecter au levier de frein.

(DE) Die AXA Juno E6-12V 50/80 mm ist in Deutschland für den Straßenverkehr als Beleuchtung für Fahrräder mit Trethilfe mit einer 6-12V Gleichspannungsversorgung uneingeschränkt zulässig (StVZO). Juno E6-12V 50/80 mm K1749. Die Schlussleuchte wird zusammen mit dem E-Bike-System Ein- und Ausgeschaltet. Bei Ausfall einer LED ist die lichttechnische Funktion der Schlussleuchte nicht mehr gegeben und muss umgehend ersetzt werden. Die Verwendung ist nur an Fahrrädern mit Trethilfe zulässig, die über eine eigene Kontrolleinrichtung (Akkuladestandsanzeige) und eine automatische Motorabschaltung zur Vermeidung einer Tiefenentladung des Akkus verfügen. Bei Fahrrädern mit elektrischer Tretunterstützung kann die Versorgung der Beleuchtungs-anlage über eine Kopplung an den Energiespeicher für den Antrieb erfolgen, wenn nach entladungsbedingter Abschaltung des Unterstützungsantriebs noch eine ununterbrochene Stromversorgung der Beleuchtungsanlage über mindestens zwei Stunden gewährleistet ist und/ oder der Antriebsmotor als Lichtmaschine übergangs-weise benutzt werden kann, um auch weiterhin die Lichtanlage mit Strom zu versorgen. Die Rückleuchte muss fest am Gepäckträger montiert werden. Lichttechnische Einrichtungen am Fahrrad dürfen nicht verdeckt sein. Der Anbau der Fahrradschlussleuchte ist so vorzunehmen, dass die Oberseite der Rückleuchte parallel zur Fahr-bahn verläuft. Beim Bremsvorgang wird die kurzzeitige Signalgebung ausgelöst und die Rückleuchte leuchtet heller. Die Notbremslichtfunktion sorgt dafür, das die Rückleuchte des Fahrrades bei einer plötzlichen, starken Bremsung heller leuchtet und automatisch blinkt, um nachfolgende Verkehrsteilnehmer deutlich zu warnen. Die Notbremslichtfunktion wird durch die Erkennung einer plötzlichen, starken Verzögerung automatisch aktiviert. Die Funktionen des Bremslichts und des Notbremslichts werden durch Sensortechnologie aktiviert, wodurch eine Verbindung zum Bremshebel nicht erforderlich ist.

Allegion Netherlands BV
Energiestraat 2, 3909 AA Veenendaal
Phone: +31 (0)318 536 220
E-mail: info.axa.bike@allegion.com

axabike.com



AXA is part of the Allegion family of brands.
Product modification reserved.

ALLEGION

2025-10 - REV.01