AXA BIKE

AXA Nyx

E6-12 V Brake light

Content packaging - Inhoud verpakking - Fourniture - Lieferumfang

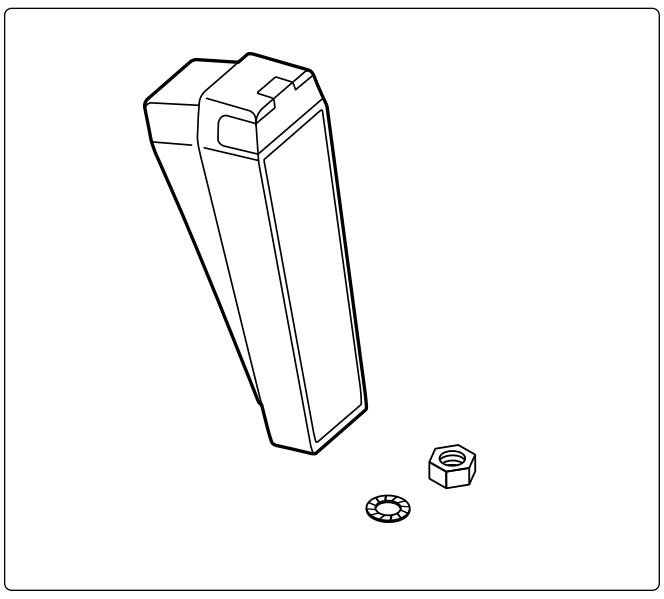

Mounting – Montage – Montage - Montage

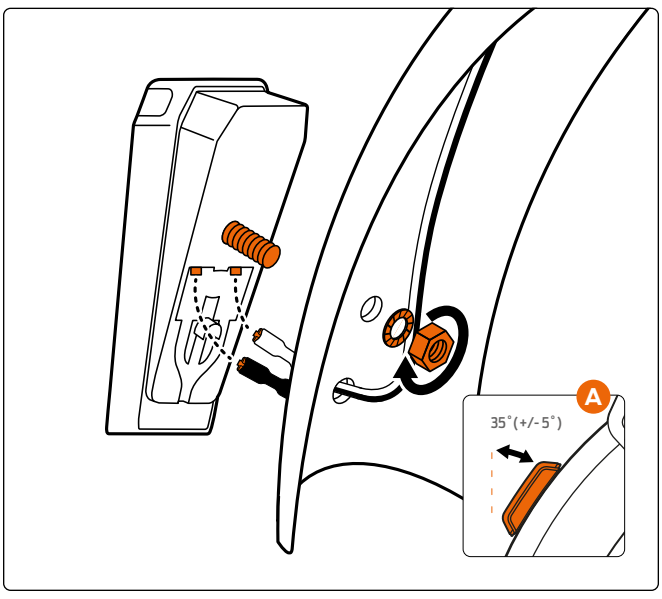

Brake light function - Remlichtfunctie - Bremslichtfunktion - Functionement de feu stop *

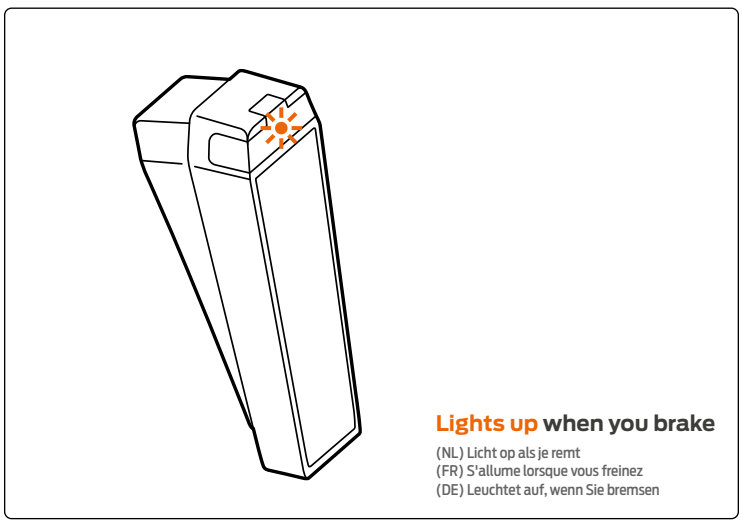

* Only for model AXA Nyx E6-12V Brake
(NL) Alleen voor model AXA Nyx E6-12V Brake
(FR) Uniquement pour le modèle AXA Nyx E6-12V Brake
(DE) Nur für Modell AXA Nyx E6-12V Brake

Information StVZO - Informatie StVZO - Information StVZO - Hinweise StVZO

The taillight is fully approved for road use in Germany as lighting for bicycles with pedal assistance and a 6-12V DC power supply (StVZO). (Nyx E6-12V Brake light K-1896) The taillight is switched on and off together with the e-bike system. If an LED fails, the lighting function of the taillight is compromised and must be replaced immediately. Use is only permitted on bicycles with pedal assistance that have their own control unit (battery charge level indicator) and an automatic motor shutdown to prevent deep discharge of the battery. For bicycles with electric pedal assistance, the lighting system can be powered by coupling it to the energy storage for the drive, provided that after discharge-related shutdown of the support drive, an uninterrupted power supply to the lighting system is guaranteed for at least two hours and/or the drive motor can be temporarily used as a generator to continue supplying power to the lighting system. The taillight must be securely mounted to the fender. Installation is possible using the prefabricated, standardised holes in the mudguard. The rear bicycle light must be fitted so that its alignment corresponds to that shown in Figure A. Lighting equipment on the bicycle must not be obscured. During braking, a brief signal is triggered, and the rear light shines brighter. This is achieved through sensor technology, and no connection to the brake lever is required.

(NL) Het achterlicht is volledig goedgekeurd voor gebruik op de weg in Duitsland als verlichting voor fietsen met trapondersteuning en een 6-12V DC-voeding (StVZO). (Nyx E6-12V Brake light K-1896) Het achterlicht wordt samen met het e-bikesysteem in- en uitgeschakeld. Als een LED defect raakt, wordt de verlichtingsfunctie van het achterlicht aangetast en moet deze onmiddellijk worden vervangen. Het gebruik is alleen toegestaan op fietsen met trapondersteuning die beschikken over een eigen regeleenheid (batterij-indicator) en een automatische motoruitschakeling om diepontlading van de batterij te voorkomen. Bij fietsen met elektrische trapondersteuning kan het verlichtingssysteem worden gevoed door het te koppelen aan de energieopslag voor de aandrijving, op voorwaarde dat na uitschakeling van de ondersteunende aandrijving als gevolg van ontlading een ononderbroken stroomvoorziening naar het verlichtingssysteem gedurende ten minste twee uur is gegarandeerd en/of de aandrijfmotor tijdelijk als generator kan worden gebruikt om het verlichtingssysteem van stroom te blijven voorzien. Het achterlicht moet stevig aan het spatbord worden bevestigd. De montage is mogelijk met behulp van de vooraf aangebrachte, gestandaardiseerde gaten in het spatbord. Het achterlicht van de fiets moet zo worden gemonteerd dat de uitlijning overeenkomt met die in figuur A. De verlichtingsapparatuur op de fiets mag niet worden afgeschermd. Tijdens het remmen wordt een kort signaal gegeven en gaat het achterlicht feller branden. Dit wordt bereikt door middel van sensortechnologie en er is geen verbinding met de remhendel nodig.

(FR) Le feu arrière est entièrement homologué pour une utilisation sur route en Allemagne en tant qu'éclairage pour vélos à assistance au pédalage et alimentation électrique 6-12 V CC (StVZO). (Nyx E6-12V Brake light K-1896) Le feu arrière s'allume et s'éteint en même temps que le système du vélo électrique. Si une LED tombe en panne, la fonction d'éclairage du feu arrière est compromise et doit être remplacée immédiatement. Son utilisation n'est autorisée que sur les vélos à assistance au pédalage équipés de leur propre unité de commande (indicateur de niveau de charge de la batterie) et d'un arrêt automatique du moteur afin d'éviter une décharge profonde de la batterie. Pour les vélos à assistance électrique au pédalage, le système d'éclairage peut être alimenté en le couplant au stockage d'énergie du moteur, à condition qu'après l'arrêt du moteur d'assistance lié à la décharge, une alimentation électrique ininterrompue du système d'éclairage soit garantie pendant au moins deux heures et/ou que le moteur puisse être utilisé temporairement comme générateur pour continuer à alimenter le système d'éclairage. Le feu arrière doit être solidement fixé au garde-boue. L'installation est possible à l'aide des trous préfabriqués et standardisés dans le garde-boue. Le feu arrière du vélo doit être monté de manière à ce que son alignement corresponde à celui indiqué dans la figure A. Les équipements d'éclairage du vélo ne doivent pas être masqués. Lors du freinage, un bref signal est déclenché et le feu arrière brille plus fort. Ceci est rendu possible grâce à la technologie des capteurs et ne nécessite aucune connexion au levier de frein..

(DE) Die Schlussleuchte ist in Deutschland für den Straßenverkehr als Beleuchtung für Fahrräder mit Trethilfe mit einer 6-12V Gleichspannungsversorgung uneingeschränkt zulässig (StVZO).(Nyx E6-12V Brake light K-1896) Die Schlussleuchte wird zusammen mit dem E-Bike-System ein- und ausgeschaltet. Bei Ausfall einer LED ist die lichttechnische Funktion der Schlussleuchte nicht mehr gegeben und muss umgehend ersetzt werden. Die Verwendung ist nur an Fahrrädern mit Trethilfe zulässig, die über eine eigene Kontrolleinrichtung (Akkuladestandsanzeige) und eine automatische Motorabschaltung zur Vermeidung einer Tiefenentladung des Akkus verfügen. Bei Fahrrädern mit elektrischer Tretunterstützung kann die Versorgung der Beleuchtungsanlage über eine Kopplung an den Energiespeicher für den Antrieb erfolgen, wenn nach entladungsbedingter Abschaltung des Unterstützungsantriebs noch eine ununterbrochene Stromversorgung der Beleuchtungsanlage über mindestens zwei Stunden gewährleistet ist und/ oder der Antriebsmotor als Lichtmaschine übergangsweise benutzt werden kann, um auch weiterhin die Lichtanlage mit Strom zu versorgen. Die Rückleuchte muss fest am Schutzblech montiert werden. Die Montage ist an den vorgefertigten, standardisierten Bohrungen im Schutzblech möglich. Der Anbau der Fahrradschlussleuchte ist so vorzunehmen, dass die Ausrichtung der Abbildung A entspricht. Beim Bremsvorgang wird die kurzzeitige Signalgebung ausgelöst und die Rückleuchte leuchtet heller. Dies geschieht durch eine Sensortechnologie, es ist keine Verbindung zum Bremshebel erforderlich.

Instruction manual - Handleiding - Manuel d'instructions - Bedienungsanleitung

Read the operating manual and safety information carefully before use.

(NL) Lees de bedieningshandleiding en veiligheidsinformatie zorgvuldig door voordat je het gebruikt.
(FR) Lisez attentivement le manuel d'utilisation et les informations de sécurité avant utilisation.
(DE) Lesen Sie vor der Verwendung sorgfältig das Bedienungshandbuch und die Sicherheitshinweise.

Warranty - Garantie - Garantie - Garantie

Damage which is caused by improper use (dropping the light, immersion in water) shall be excluded from the warranty. The warranty shall expire if the light is opened. If there is a malfunction, contact a local retailer.

(NL) Schade door oneigenlijk gebruik, (zoals vallen van de lamp, onderdompelen in het water), is van de garantie uit gesloten. De garantie vervalt tevens, wanneer de lamp geopend wordt. Bij een storing, neem contact op met een lokale winkelier.
(FR) Les dommages dus à une utilisation impropre (chute de la lampe, immersion dans de l'eau) ne sont pas couverts par la garantie. Le droit à la garantie expire si la lampe est ouverte. En cas de dysfonctionnement, contactez un détaillant local.
(DE) Schäden, die durch unsachgemäßen Gebrauch (Fallenlassen der Lampe, Eintauchen in Wasser) verursacht werden, sind von der Garantie ausgeschlossen. Der Garantieanspruch verfällt, wenn die Lampe geöffnet wird. Wenn es zu einer Störung kommt, kontaktieren Sie einen lokalen Händler

Disposal - Afvoer - Élimination - Entsorgung

This product must not be disposed of with household waste. You can dispose it, free of charge, at a local municipality drop-off, at a collection point or local retailer. There, this product can be recycled in an environmentally friendly manner by disassembling the product in a professional manner. For safety reasons do not try to do this yourself.

(NL) Dit product mag niet met het huishoudelijk afval worden weggegooid. Je kunt het kosteloos afvoeren bij een lokale gemeentelijke inzamelplaats, een verzamelpunt of lokale winkelier. Daar kan dit product op een milieuvriendelijke manier worden gerecycled door het op een professionele manier te demonteren. Probeer dit om veiligheidsredenen niet zelf te doen.
(FR) Ce produit ne doit pas être jeté avec les déchets ménagers. Vous pouvez le jeter gratuitement dans un point de collecte de la municipalité locale, un point de collecte ou chez un détaillant local. Là-bas, ce produit peut être recyclé de manière écologique en le démontant de manière professionnelle. Pour des raisons de sécurité, ne tentez pas de le faire vous-même.
(DE) Dieses Produkt darf nicht über den Hausmüll entsorgt werden. Sie können es kostenlos bei einer örtlichen Gemeindeabgabestelle, einem Sammelpunkt oder einem örtlichen Händler entsorgen. Dort kann dieses Produkt umweltfreundlich recycelt werden, indem es fachgerecht demontiert wird. Aus Sicherheitsgründen versuchen Sie dies nicht selbst zu tun.

AXA Bike
Allegion Netherlands BV
Energiestraat 2, 3903 AV Veenendaal
Phone: +31 (0)318 536 220

axabike.com

FR Cet appareil se recycle
À DÉPOSER EN MAGASIN ou À DÉPOSER EN DÉCHÈTERIE
Points de collecte sur www.quefairedemesdechets.fr
Privilégiez la réparation ou le don de votre appareil !

AXA is part of the Allegion family of brands.
Product modification reserved.

ALLEGION

AXA Nyx-E6-12V Brake 9319309555B
2026-10 - REV.01